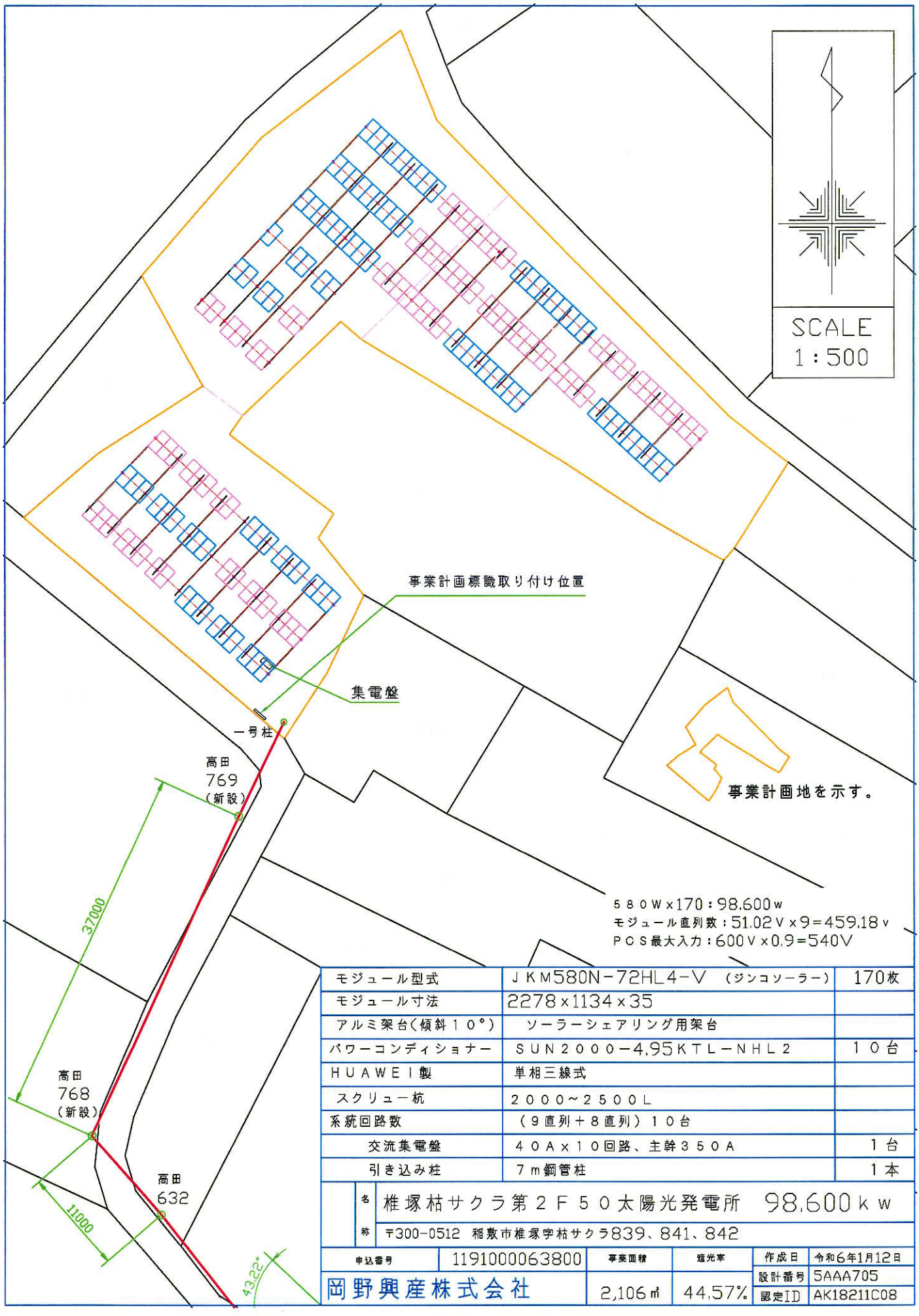

モジュール型式	ＪＫＭ580Ｎ－72ＨＬ4－Ｖ　（ジンコソーラー）	170枚
モジュール寸法	2278×1134×35	
アルミ架台（傾斜１０°）	ソーラーシェアリング用架台	
パワーコンディショナー	ＳＵＮ２０００－4.95ＫＴＬ－ＮＨＬ２	１０台
ＨＵＡＷＥＩ製	単相三線式	
スクリュー杭	２０００～２５００Ｌ	
系統回路数	（９直列＋８直列）１０台	
交流集電盤	４０Ａ×１０回路、主幹３５０Ａ	１台
引き込み柱	７ｍ鋼管柱	１本

名称	椎塚枯サクラ第２Ｆ５０太陽光発電所　98,600ｋｗ				
	〒300-0512　稲敷市椎塚字枯サクラ839、841、842				
申込番号	1191000063800	事業面積	遮光率	作成日	令和6年1月12日
岡野興産株式会社		2,106㎡	44.57%	設計番号	5AAA705
				認定ID	AK18211C08

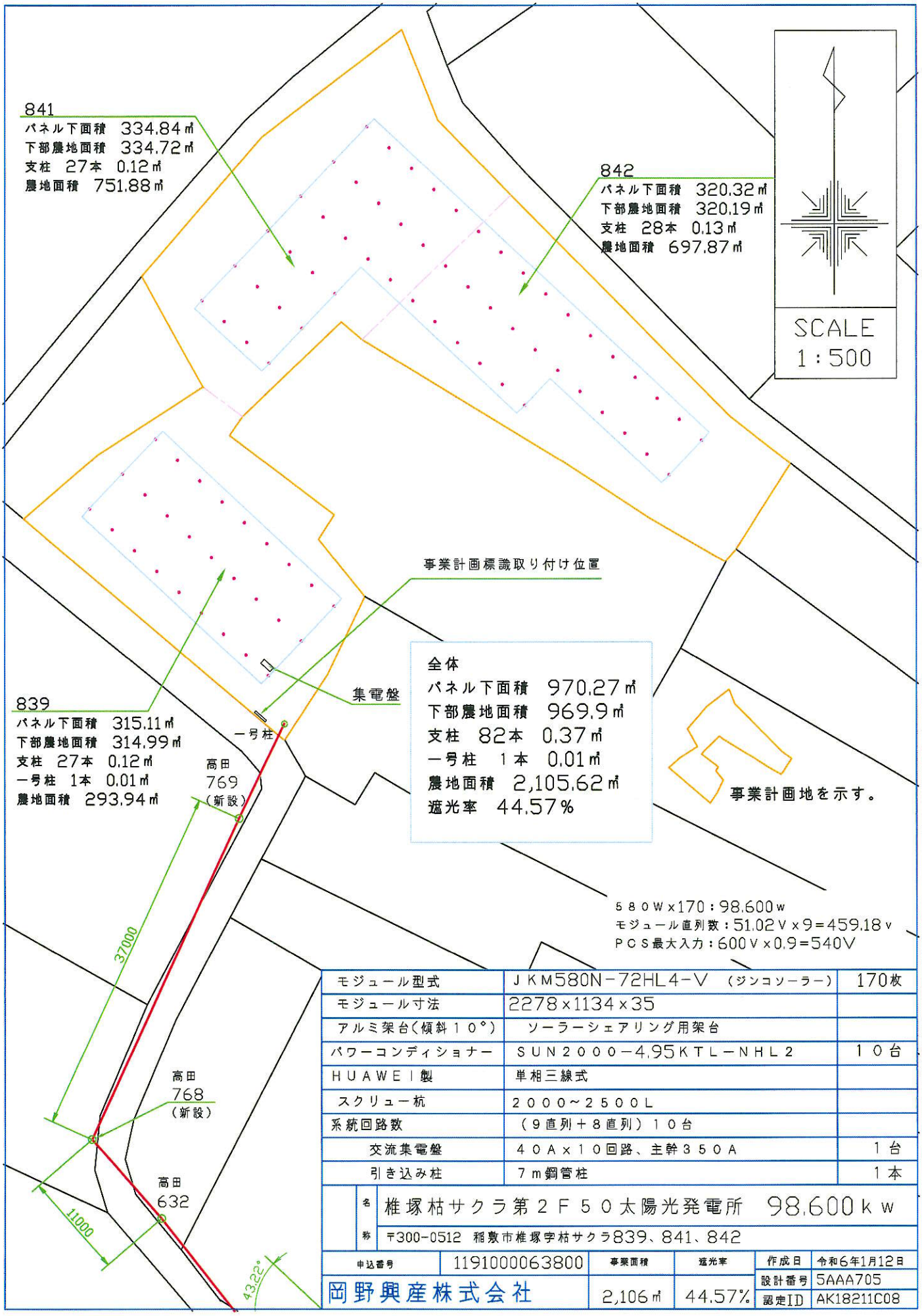

モジュール型式	JKM580N-72HL4-V (ジンコソーラー)	170枚
モジュール寸法	2278×1134×35	
アルミ架台(傾斜10°)	ソーラーシェアリング用架台	
パワーコンディショナー	SUN2000-4.95KTL-NHL2	10台
HUAWEI製	単相三線式	
スクリュー杭	2000~2500L	
系統回路数	(9直列+8直列) 10台	
交流集電盤	40A×10回路、主幹350A	1台
引き込み柱	7m鋼管柱	1本

名称: 椎塚枯サクラ第2F50太陽光発電所 98.600kw

〒300-0512 稲敷市椎塚字枯サクラ839、841、842

申込番号	1191000063800	事業面積	遮光率	作成日	令和6年1月12日
岡野興産株式会社		2,106㎡	44.57%	設計番号	5AAA705
				認定ID	AK18211C08

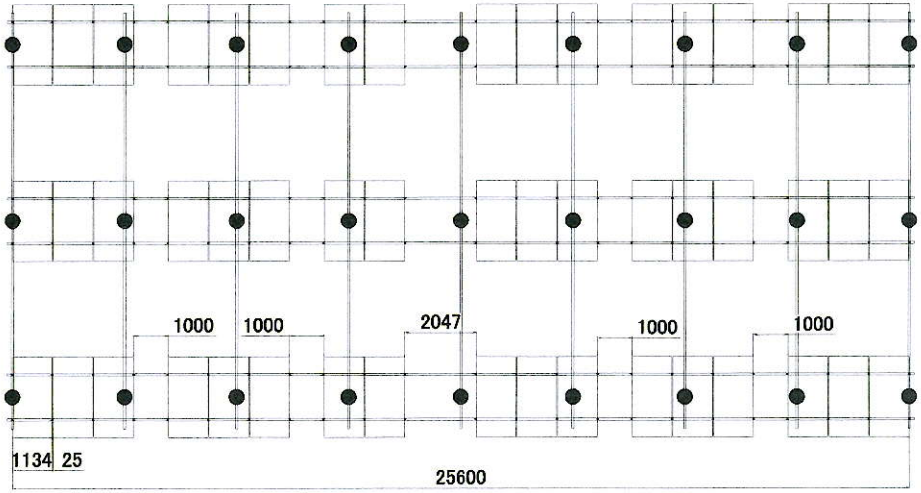

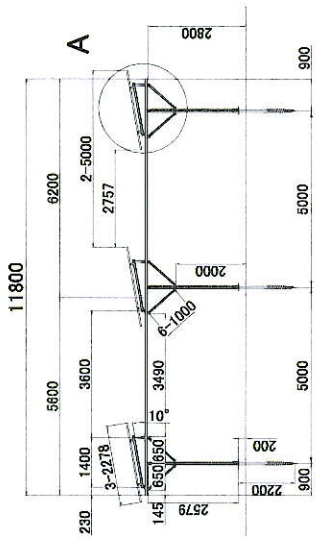

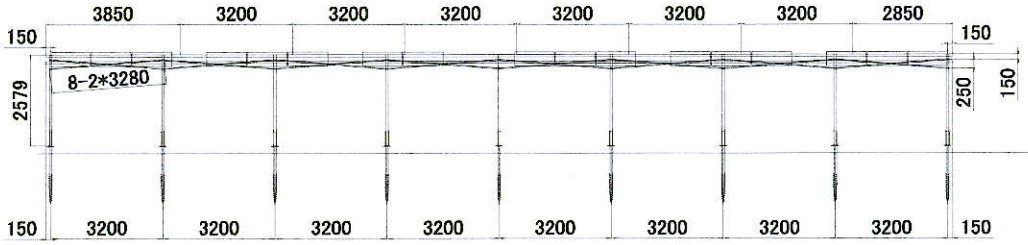

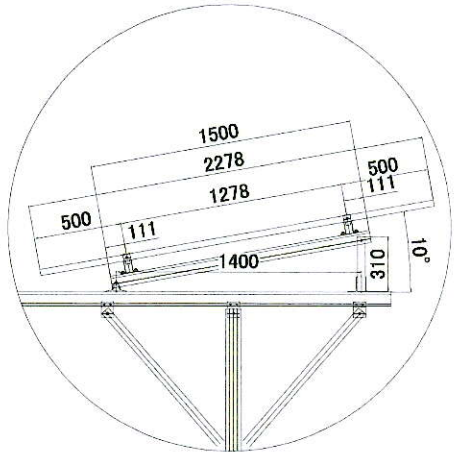

A

注：粘性土，砂質土, N≥4.4

工事件名	椎塚枯サクラ第2F50太陽光発電所				工事番号	107-1817		JIS C 8955:2017	角 法	
Rev.	作成者	蔡如嫣	風速	34m/s	積雪量	30cm	モジュール寸法	2278*1134*30mm	縮 尺	1:1
1.0	作成日	2025.04.29	地表面粗度	III類	地域分類	一般区域	アレイ	3*17	単 位	mm

厦門金固美能源科技有限公司
Xiamen Goomax Energy Technology Co.,Ltd
GOOMAX TEL:0592-2938661 FAX:0592-2938662

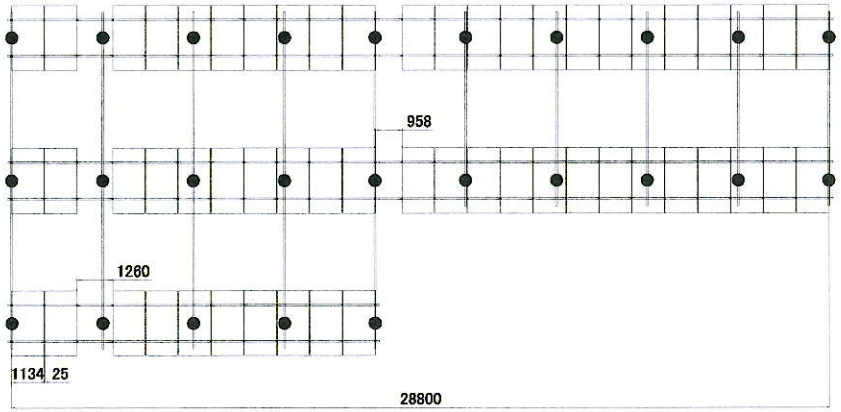

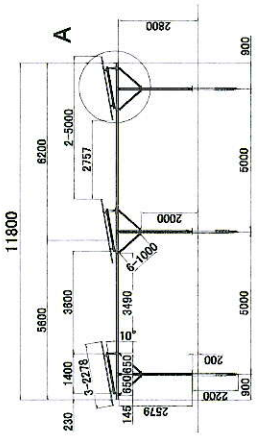

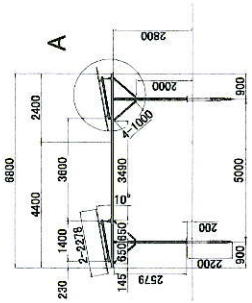

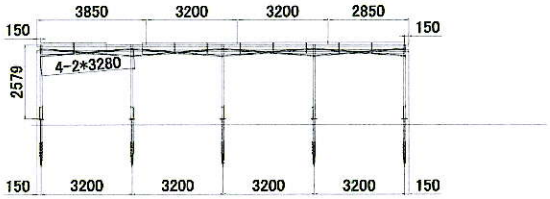

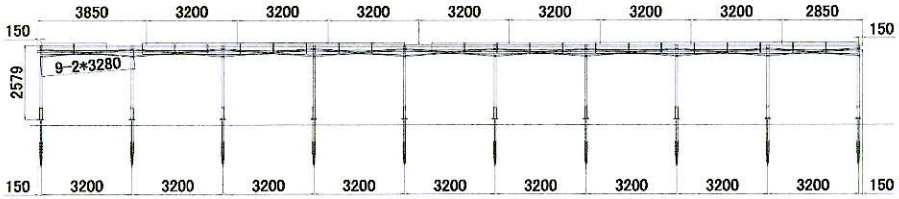

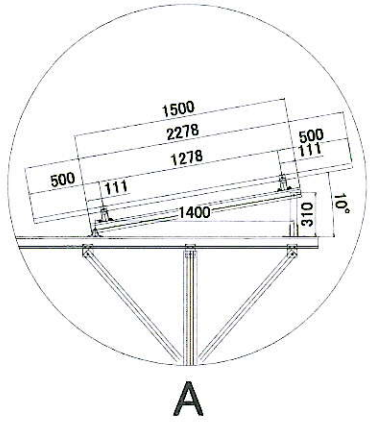

注：粘性土，砂質土, N≥4.4

工事件名	椎塚柿サクラ第2F50太陽光発電所				工事番号	I07-1817		JIS C 8955:2017	角 法	
Rev.	作成者	蔡如嫣	風速	34m/s	積雪量	30cm	モジュール寸法	2278*1134*30mm	縮 尺	1:1
1.0	作成日	2025.04.29	地表面粗度	III類	地域分類	一般区域	アレイ	1*10+2*23	単 位	mm

厦門金固美能源科技有限公司
Xiamen Goomax Energy Technology Co.,Ltd
GOOMAX TEL:0592-2938661 FAX:0592-2938662

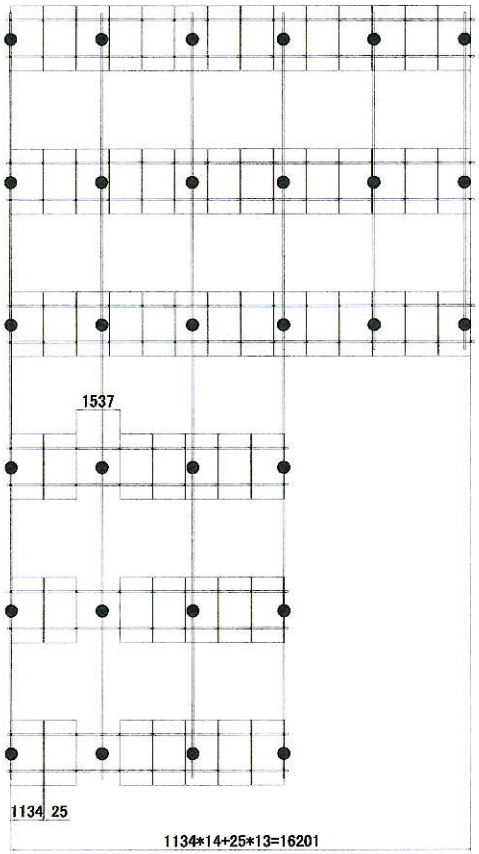

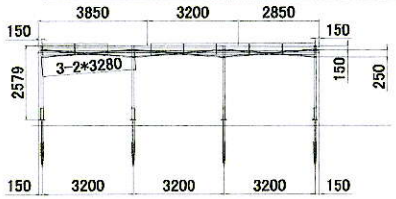

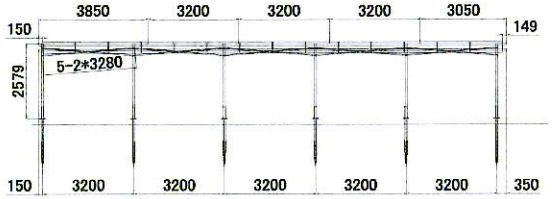

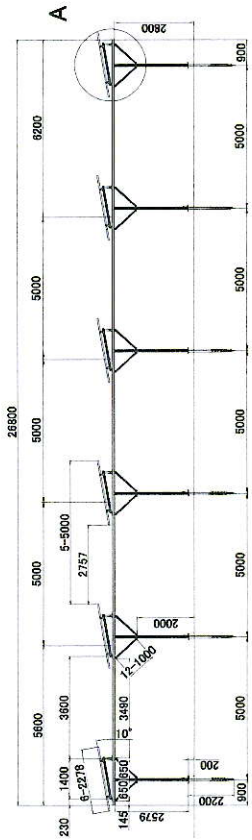

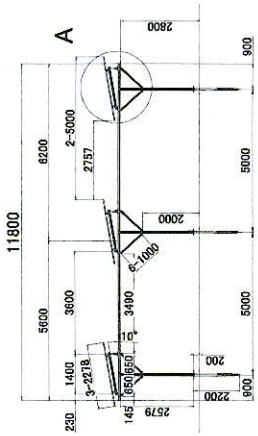

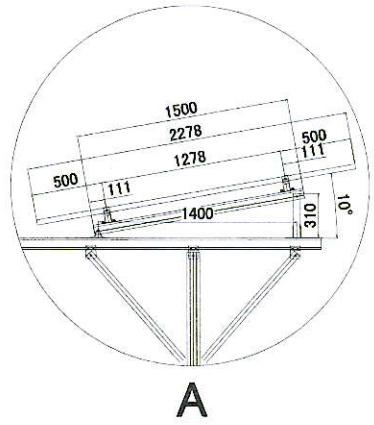

注：粘性土，砂質土, N≥4.4

工事件名	椎塚枯サクラ第2F50太陽光発電所				工事番号	I07-1817		JIS C 8955:2017	角 法		
Rev.	作成者	蔡如婿	風速	34m/s	積雪量	30cm	モジュール寸法	2278*1134*30mm	縮 尺	1:1	
1.0	作成日	2025.04.29	地表面粗度	III類	地域分類	一般区域	アレイ	3*7+3*14	単 位	mm	

厦門金固美能源科技有限公司
Xiamen Goomax Energy Technology Co.,Ltd
GOOMAX TEL:0592-2938661 FAX:0592-2938662

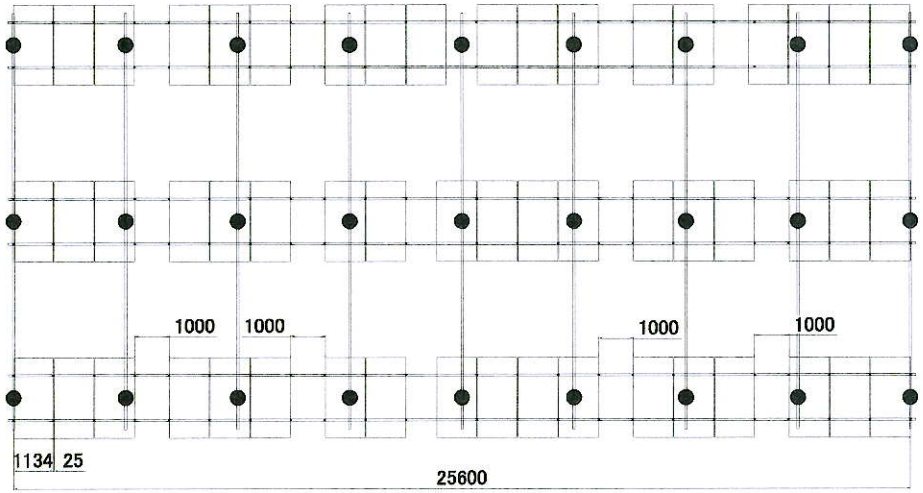

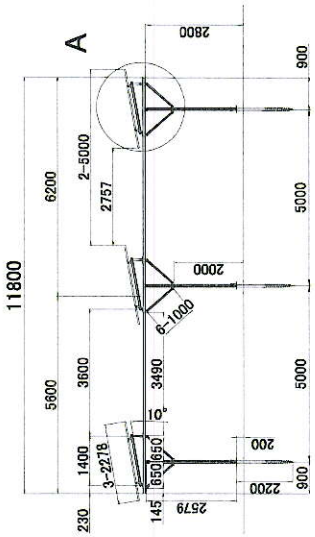

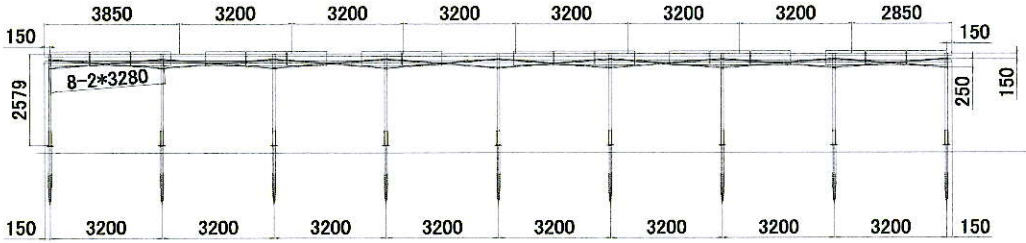

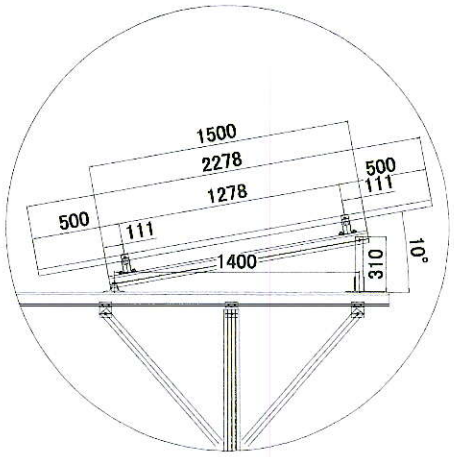

A

注：粘性土，砂質土, N≥4.4

工事件名	椎塚枯サクラ第2F50太陽光発電所				工事番号	I07-1817		JIS C 8955:2017	角 法	
Rev.	作成者	蔡如嫣	風速	34m/s	積雪量	30cm	モジュール寸法	2278*1134*30mm	縮 尺	1:1
1.0	作成日	2025.04.29	地表面粗度	III類	地域分類	一般区域	アレイ	3*17	単 位	mm

厦門金固美能源科技有限公司
Xiamen Goomax Energy Technology Co.,Ltd
GOOMAX TEL:0592-2938661 FAX:0592-2938662

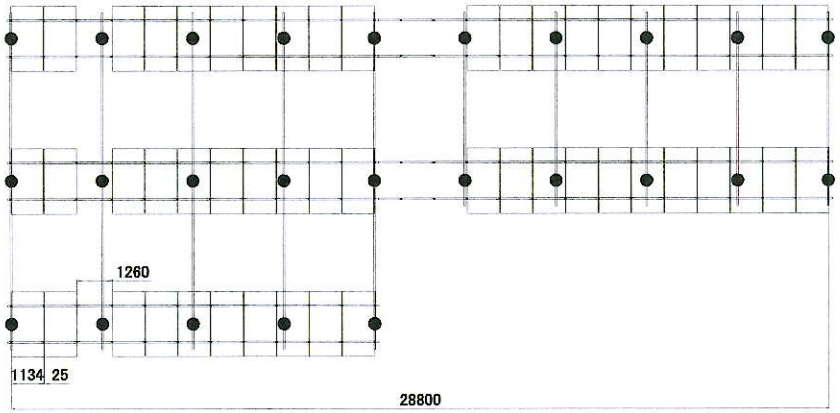

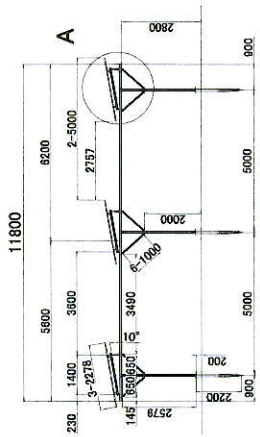

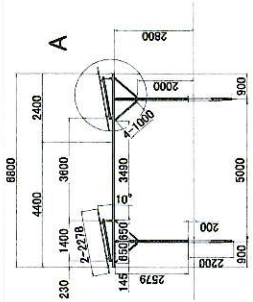

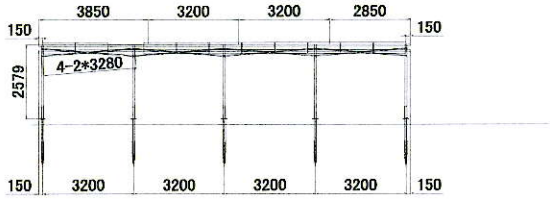

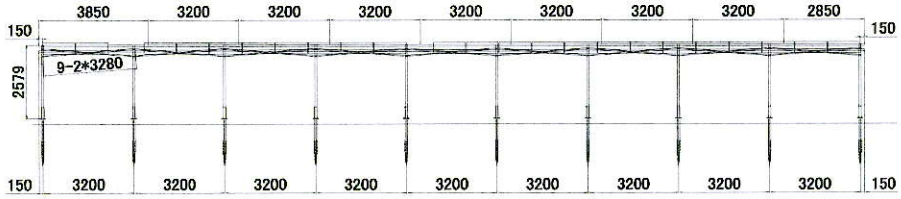

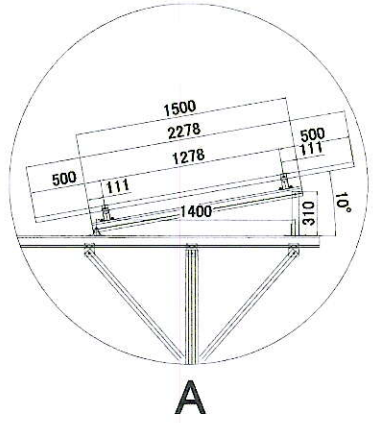

注：粘性土，砂質土, N≥4.4

工事件名	椎塚枯サクラ第2F50太陽光発電所				工事番号	I07-1817		JIS C 8955:2017	角 法	
Rev.	作成者	蔡如嫣	風速	34m/s	積雪量	30cm	モジュール寸法	2278*1134*30mm	縮 尺	1:1
1.0	作成日	2025.04.29	地表面粗度	III類	地域分類	一般区域	アレイ	1*10+2*23	単 位	mm

厦門金固美能源科技有限公司
Xiamen Goomax Energy Technology Co.,Ltd
GOOMAX TEL:0592-2938661 FAX:0592-2938662

令和８年11月２日

作物変更理由について

岡野興産株式会社

弊社は営農型発電所下部農地での営農にあたりサツマイモの栽培、販売を進めてきましたが、近年サツマイモの買取基準が以前よりも厳しい審査となり、今までＡ品で買いとられていた品質のものもＢ品或いはＣ品となりました。加えて茨城県では新規参入業者が増え、益々買取の金額が下落していきましたので、育苗、収穫等に多くの人員を要するサツマイモでは困難と考え、多くの面で機械化出来る牧草に着眼しました。また気候変動により各地で牧草不足、それにより飼料が高騰しております。地域の畜産物の飼料供給先として参入したく準備を進めております。
収穫した牧草ロールの買取販売先となっていただける地元近場の企業様とも新規参入ということで色々とアドバイスを戴き、今後も業務改善、品質改善と向上を進めていきたいと考えております。今後はサツマイモから牧草への集約転換も視野に入れながら営農を進めていけたらと思います。

以上の理由で弊社は農作物変更を致します。