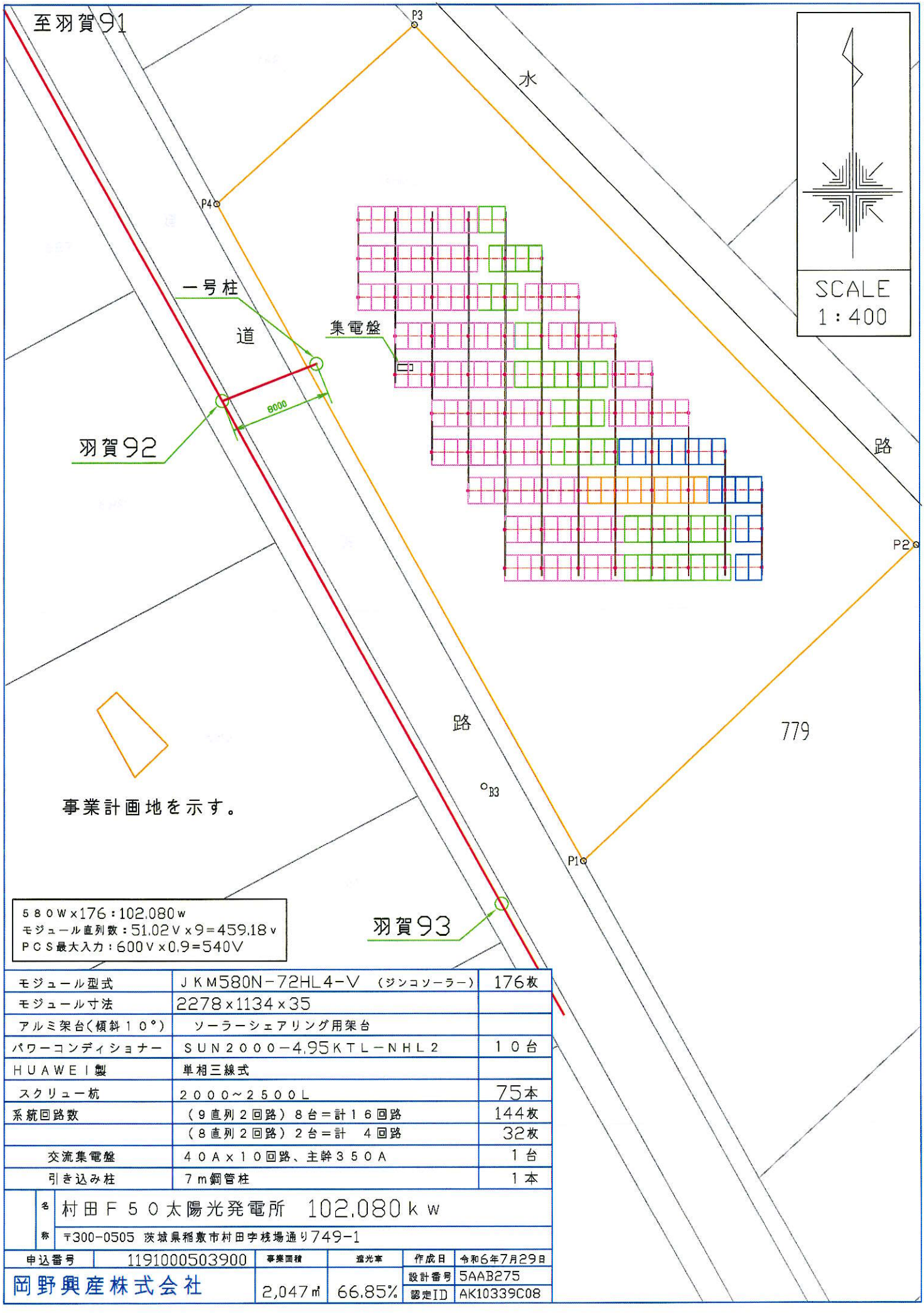

580W×176：102.080w
モジュール直列数：51.02V×9=459.18v
PCS最大入力：600V×0.9=540V

モジュール型式	JKM580N-72HL4-V （ジンコソーラー）	176枚
モジュール寸法	2278×1134×35	
アルミ架台（傾斜10°）	ソーラーシェアリング用架台	
パワーコンディショナー	SUN2000-4.95KTL-NHL2	10台
HUAWEI製	単相三線式	
スクリュー杭	2000~2500L	75本
系統回路数	（9直列2回路）8台＝計16回路	144枚
	（8直列2回路）2台＝計 4回路	32枚
交流集電盤	40A×10回路、主幹350A	1台
引き込み柱	7m鋼管柱	1本

名称	村田F50太陽光発電所 102.080kw
	〒300-0505 茨城県稲敷市村田字桟場通り749-1

申込番号	1191000503900	事業面積	遮光率	作成日	令和6年7月29日
岡野興産株式会社		2,047㎡	66.85%	設計番号	5AAB275
				認定ID	AK10339C08

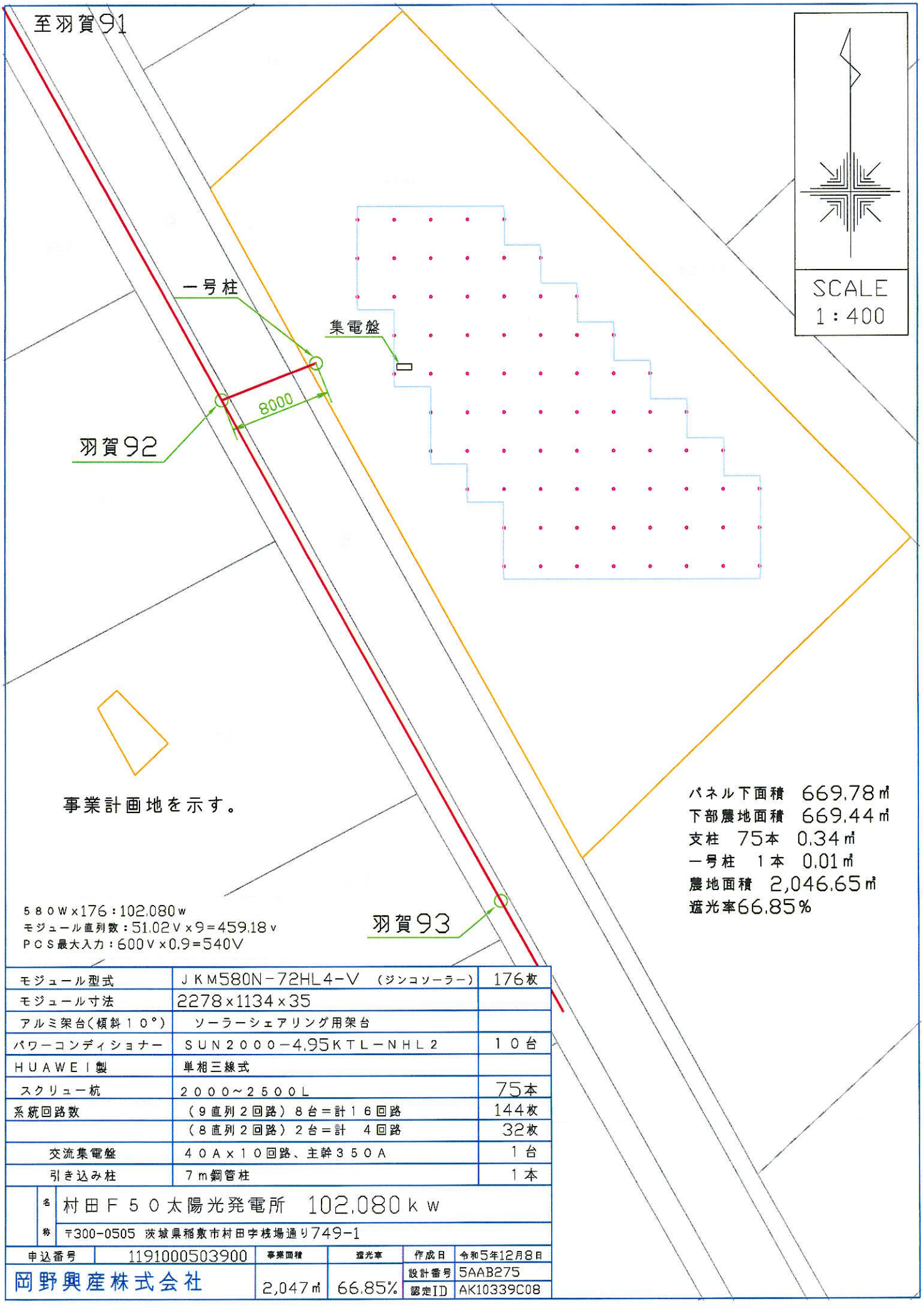

パネル下面積　669.78㎡
下部農地面積　669.44㎡
支柱　75本　0.34㎡
一号柱　1本　0.01㎡
農地面積　2,046.65㎡
遮光率66.85％

580W×176：102.080w
モジュール直列数：51.02V×9＝459.18v
PCS最大入力：600V×0.9＝540V

モジュール型式	JKM580N−72HL4−V　（ジンコソーラー）	176枚
モジュール寸法	2278×1134×35	
アルミ架台（傾斜10°）	ソーラーシェアリング用架台	
パワーコンディショナー	SUN2000−4.95KTL−NHL2	10台
HUAWEI製	単相三線式	
スクリュー杭	2000～2500L	75本
系統回路数	（9直列2回路）8台＝計16回路	144枚
	（8直列2回路）2台＝計　4回路	32枚
交流集電盤	40A×10回路、主幹350A	1台
引き込み柱	7m鋼管柱	1本

名称	村田F50太陽光発電所　102.080kw				
	〒300-0505　茨城県稲敷市村田字桟場通り749-1				
申込番号	1191000503900	事業面積	遮光率	作成日	令和5年12月8日
岡野興産株式会社		2,047㎡	66.85%	設計番号	5AAB275
				認定ID	AK10339C08

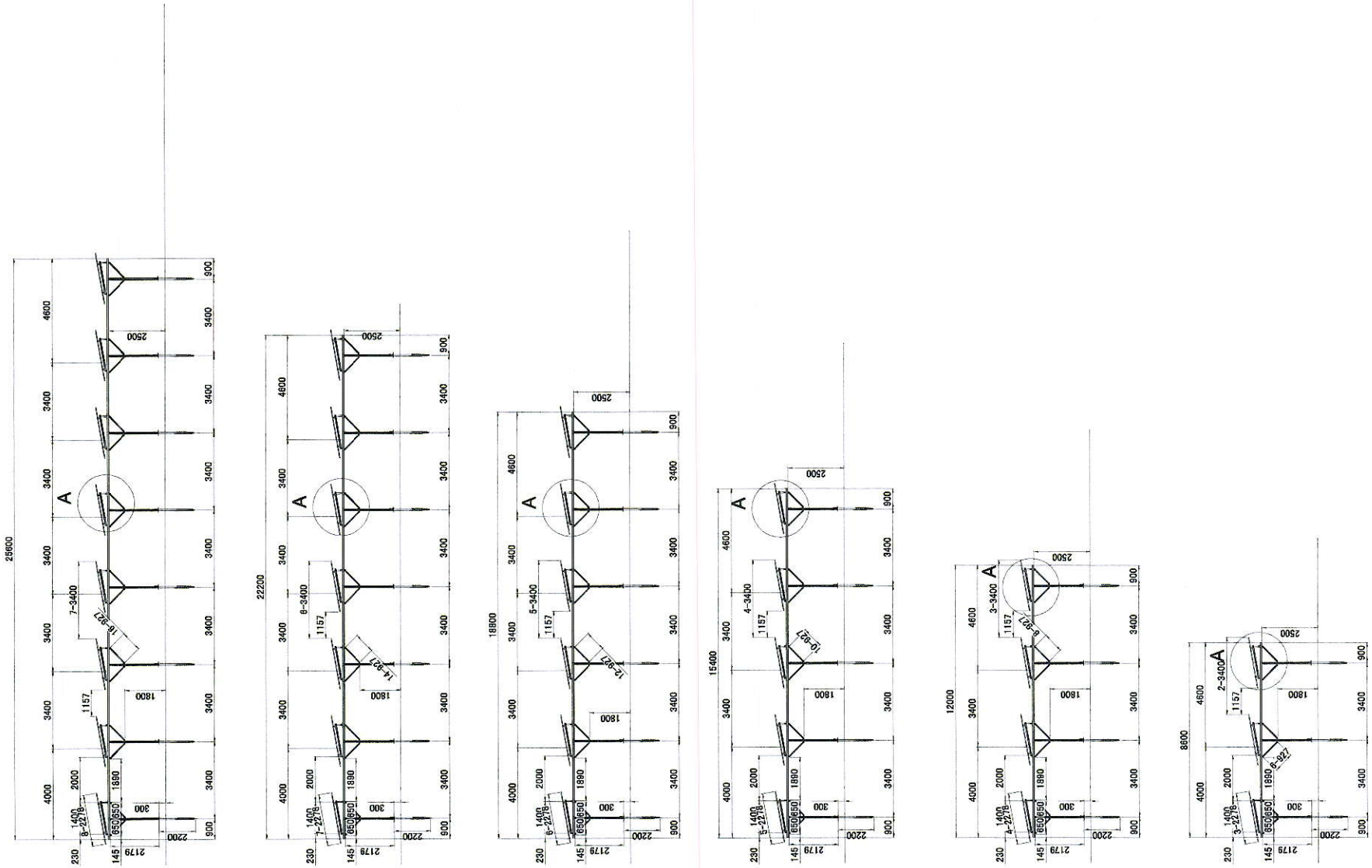

注：粘性土，N≥3.5

工事件名	③村田F50発電所 102.08KW			工事番号	I07-1781		JIS C 8955:2017	角 法	
Rev.	作成者	蔡如嫣	風速	34m/s	積雪量	30cm	モジュール寸法	2278*1134*35mm	縮 尺	1:1
1.0	作成日	2025.03.17	地表面粗度	III類	地域分類	一般区域	アレイ	11+13+16*2+19*2+22*2+19*2	単 位	mm

厦門金固美能源科技有限公司
Xiamen Goomax Energy Technology Co.,Ltd
GOOMAX TEL:0592-2938661 FAX:0592-2938662

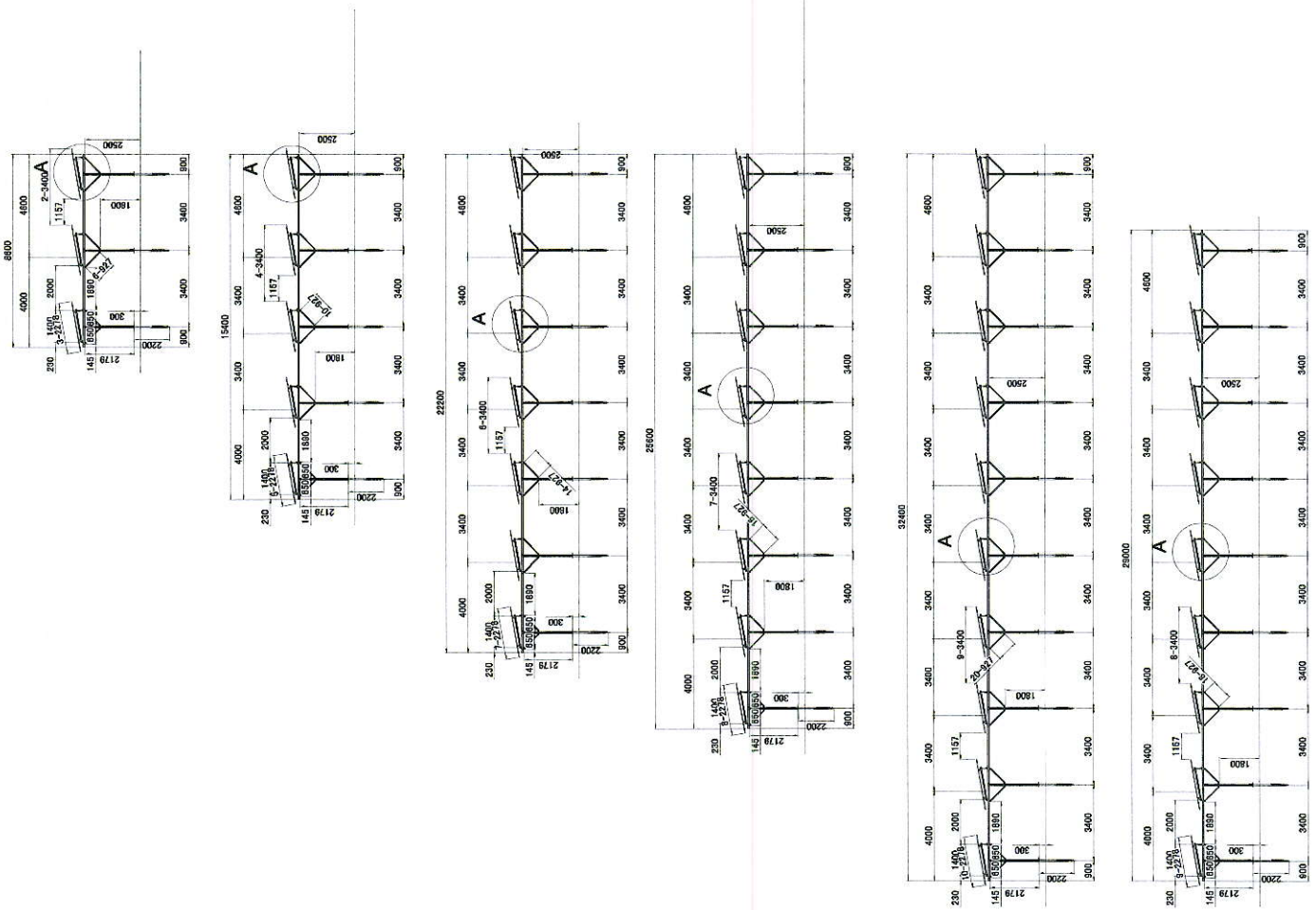

注：粘性土，N≥3.5

工事件名	③村田F50発電所 102.08KW				工事番号	I07-1781		JIS C 8955:2017	角 法		
Rev.	作成者	蔡如嫣	風速	34m/s	積雪量	30cm	モジュール寸法	2278*1134*35mm	縮 尺	1:1	
1.0	作成日	2025.03.17	地表面粗度	III類	地域分類	一般区域	アレイ	11+13+16+2+19+2+22+2+19+2	単 位	mm	

厦門金固美能源科技有限公司
Xiamen Goomax Energy Technology Co.,Ltd
GOOMAX TEL:0592-2938661 FAX:0592-2938662

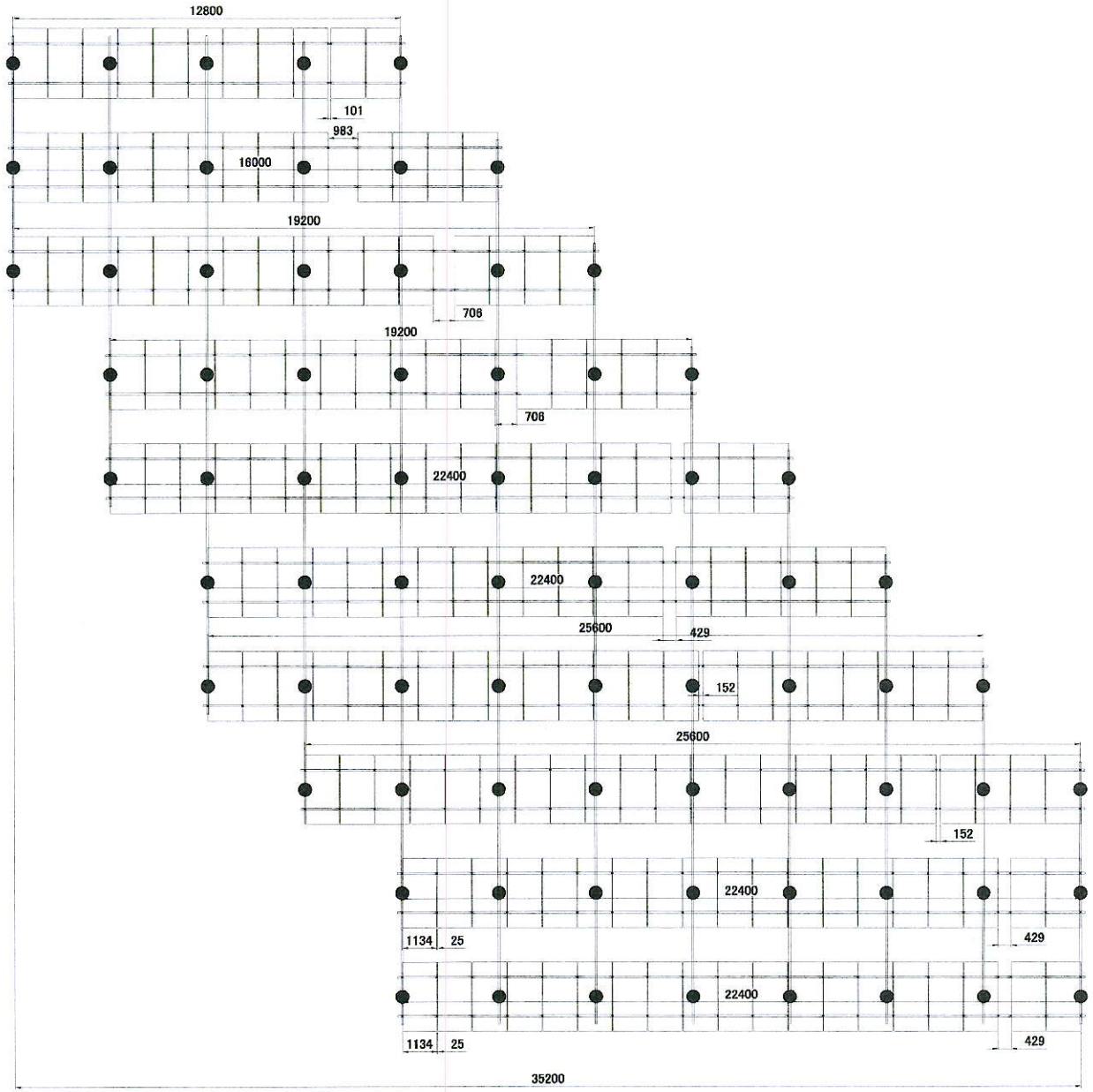

注：粘性土，N≥3.5

工事件名	③村田F50発電所 102.08KW				工事番号	I07-1781		JIS C 8955:2017	角 法		
Rev.	作成者	蔡如嫣	風速	34m/s	積雪量	30cm	モジュール寸法	2278*1134*35mm	縮 尺	1:1	
1.0	作成日	2025.03.17	地表面粗度	Ⅲ類	地域分類	一般区域	アレイ	11+13+16*2+19*2+22*2+19*2	単 位	mm	

厦門金固美能源科技有限公司
Xiamen Goomax Energy Technology Co.,Ltd
GOOMAX TEL:0592-2938661 FAX:0592-2938662

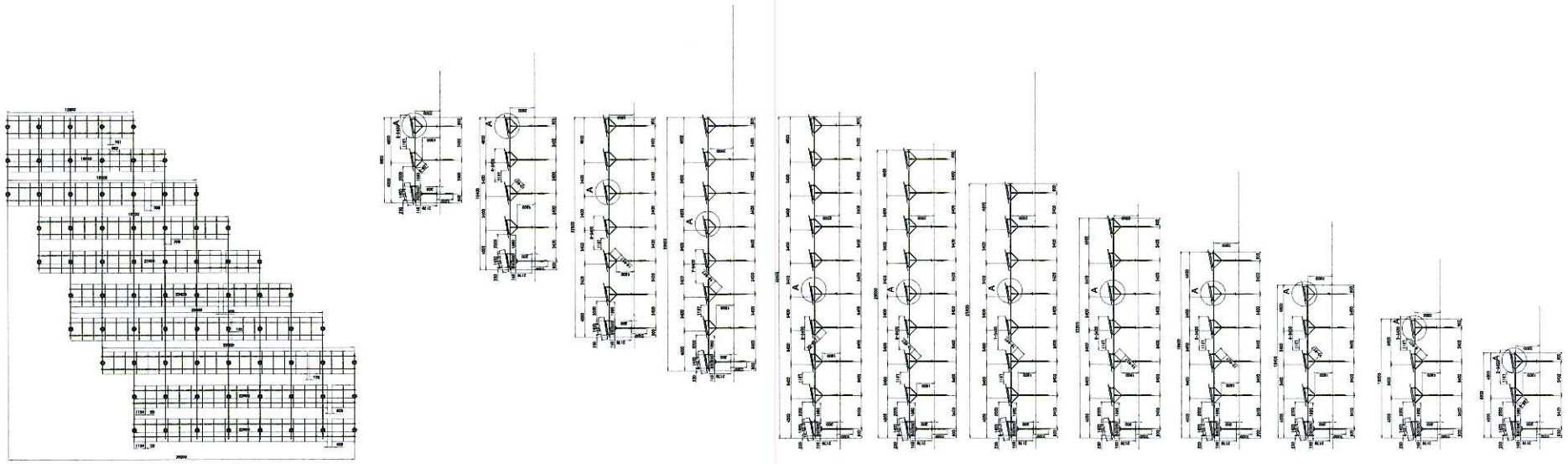

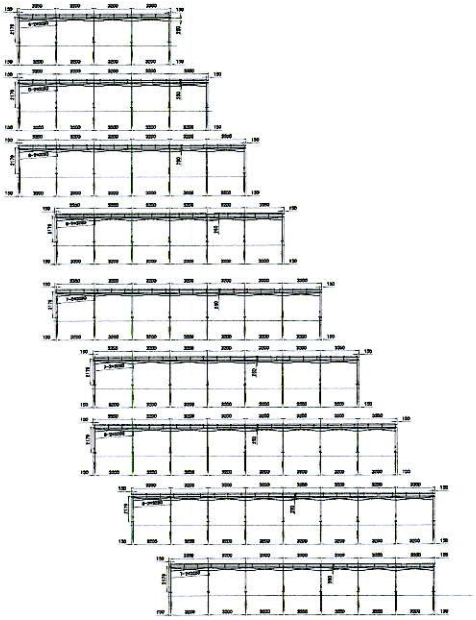

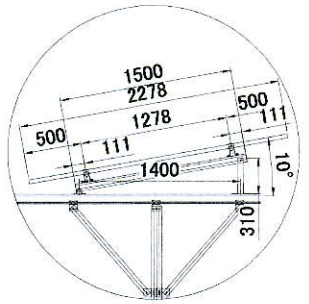

A　　注：粘性土，N≥3.5

工事件名	③村田F50発電所 102.08KW				工事番号	I07-1781		JIS C 8955:2017	角法	
Rev.	作成者	蔡如嫣	風速	34m/s	積雪量	30cm	モジュール寸法	2278*1134*35mm	縮尺	1:1
1.0	作成日	2025.03.17	地表面粗度	III類	地域分類	一般区域	アレイ	11+13+16*2+19*2+22*2+19*2	単位	mm

厦門金固美能源科技有限公司
Xiamen Goomax Energy Technology Co.,Ltd
GOOMAX TEL:0592-2938661　FAX:0592-2938662

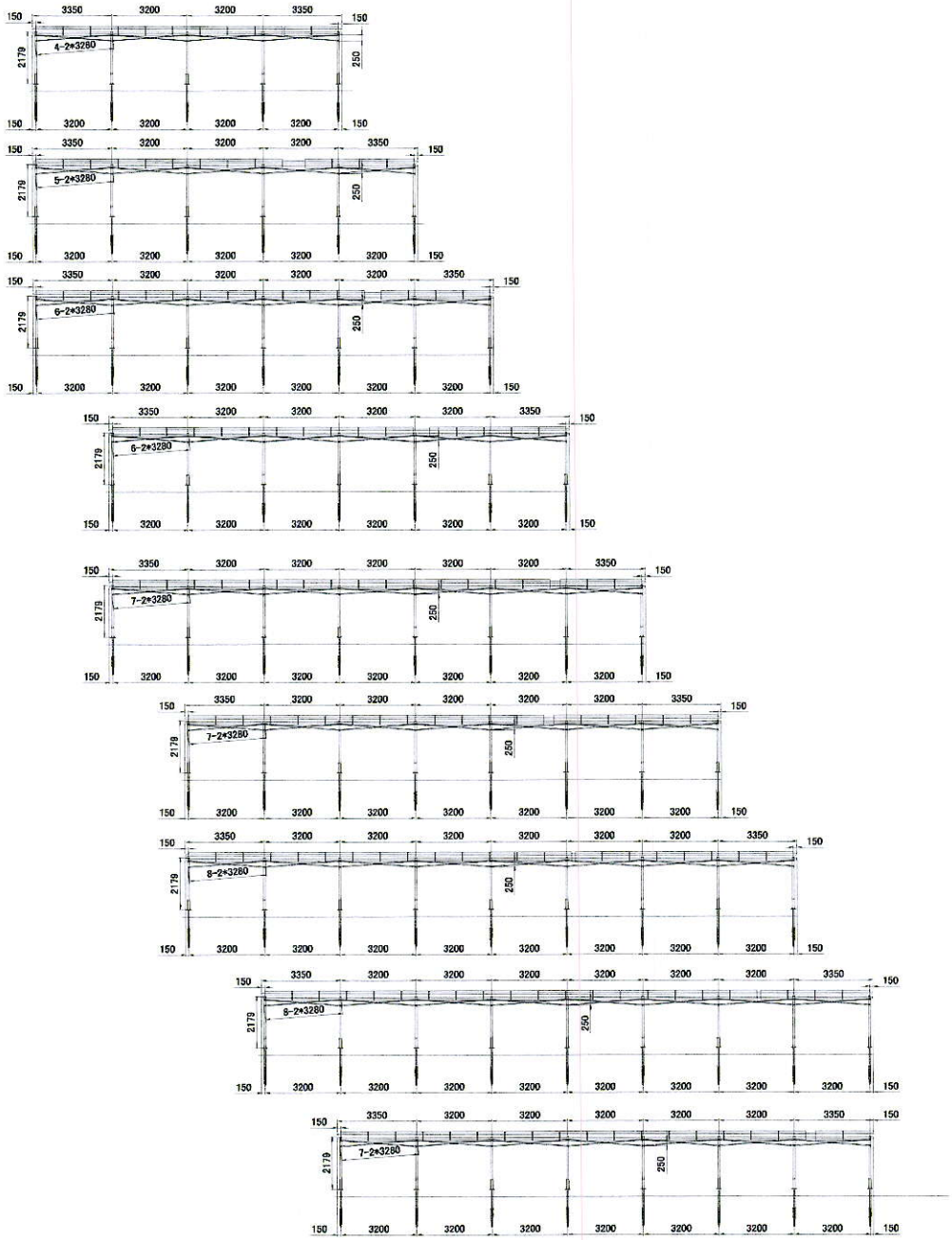

注：粘性土，N≥3.5

工事件名	③村田F50発電所 102.08KW				工事番号	I07-1781		JIS C 8955:2017	角 法	
Rev.	作成者	蔡如嫣	風速	34m/s	積雪量	30cm	モジュール寸法	2278*1134*35mm	縮 尺	1:1
1.0	作成日	2025.03.17	地表面粗度	Ⅲ類	地域分類	一般区域	アレイ	11+13+16*2+19*2+22*2+19*2	単 位	mm

厦門金固美能源科技有限公司
Xiamen Goomax Energy Technology Co.,Ltd
GOOMAX TEL:0592-2938661 FAX:0592-2938662

3400

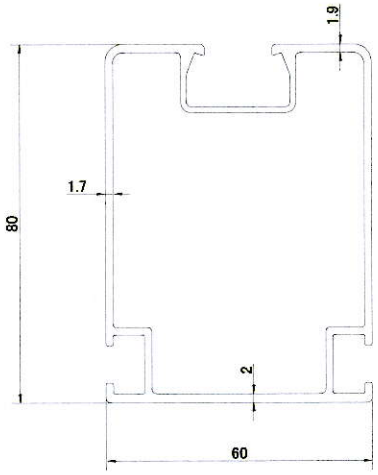

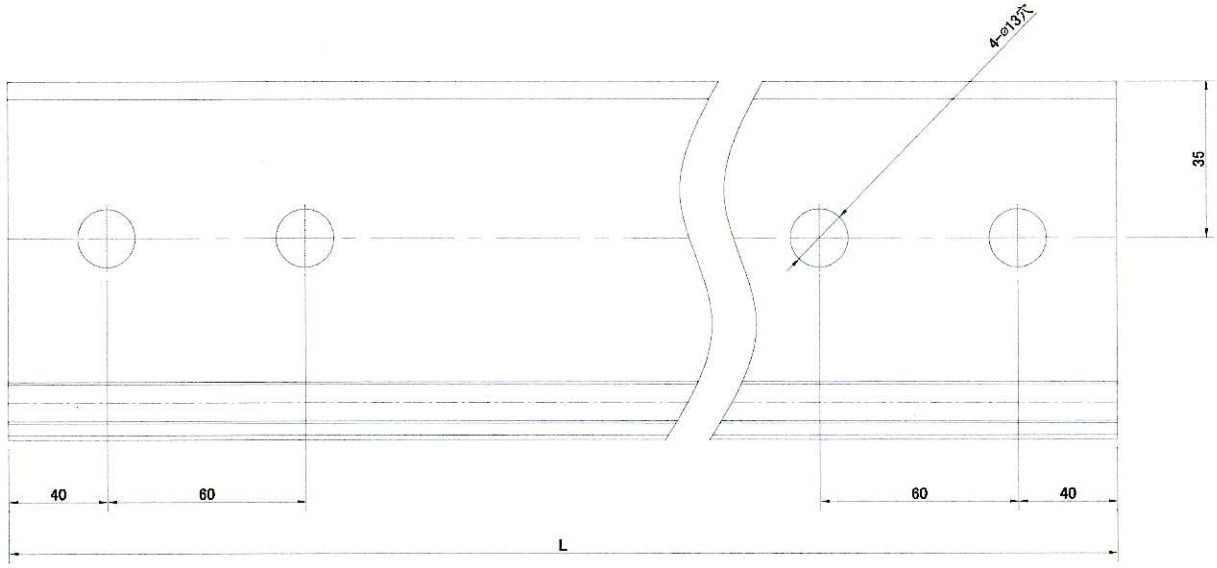

注：粘性土，N≥3.5

工事件名	③村田F50発電所 102.08KW				工事番号	I07-1781		JIS C 8955:2017	角 法	
Rev.	作成者	蔡如嫣	風速	34m/s	積雪量	30cm	モジュール寸法	2278*1134*35mm	縮 尺	1:1
1.0	作成日	2025.03.17	地表面粗度	III類	地域分類	一般区域	アレイ	11+13+16*2+19*2+22*2+19*2	単 位	mm

厦門金固美能源科技有限公司
Xiamen Goomax Energy Technology Co.,Ltd
GOOMAX TEL:0592-2938661 FAX:0592-2938662

4600/4000

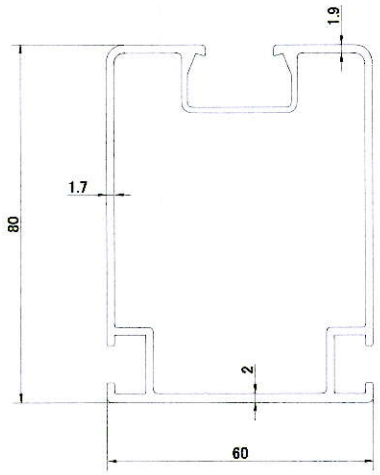

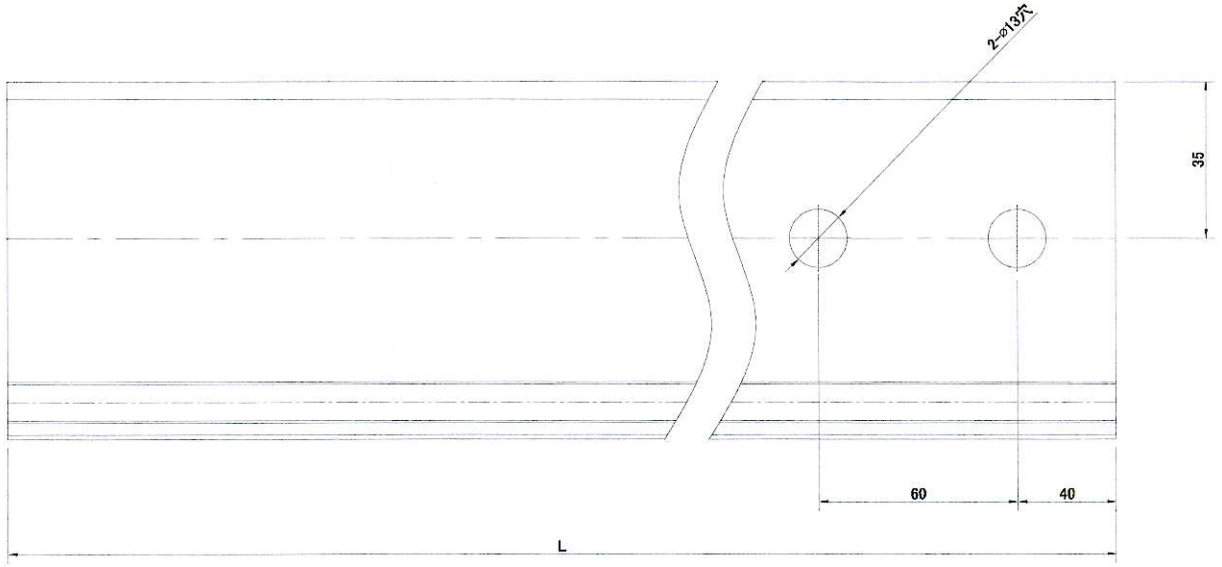

注：粘性土，N≥3.5

工事件名	③村田F50発電所 102.08KW				工事番号	I07-1781		JIS C 8955:2017	角 法	
Rev.	作成者	蔡如婿	風速	34m/s	積雪量	30cm	モジュール寸法	2278*1134*35mm	縮 尺	1:1
1.0	作成日	2025.03.17	地表面粗度	Ⅲ類	地域分類	一般区域	アレイ	11+13+16*2+19*2+22*2+19*2	単 位	mm

厦門金固美能源科技有限公司
Xiamen Goomax Energy Technology Co.,Ltd
GOOMAX TEL:0592-2938661 FAX:0592-2938662