モジュール型式	ＪＫＭ580Ｎ－72ＨＬ4－Ｖ　（ジンコソーラー）	180枚
モジュール寸法	2278×1134×35	
アルミ架台（傾斜１０°）	ソーラーシェアリング用架台	
パワーコンディショナー	ＳＵＮ２０００－4.95ＫＴＬ－ＮＨＬ２	１０台
ＨＵＡＷＥＩ製	単相三線式	
スクリュー杭	２０００～２５００Ｌ	84本
系統回路数	（９直列２回路）１０台＝計２０回路	
交流集電盤	４０Ａ×１０回路、主幹３５０Ａ	１台
引き込み柱	７ｍ鋼管柱	１本

名称　富士台第二Ｆ５０太陽光発電所　104.480ｋｗ

〒300-1411　茨城県稲敷市伊佐津字富士台3396

岡野興産株式会社

事業面積	外周	作成日	令和5年10月30日
2,146㎡	187m	設計番号	5AAB178
		認定ID	AK12595C08

５８０Ｗ×180：104.400ｗ
モジュール直列数：51.02Ｖ×9＝459.18ｖ
ＰＣＳ最大入力：600Ｖ×0.9＝540Ｖ

事業計画地を示す。

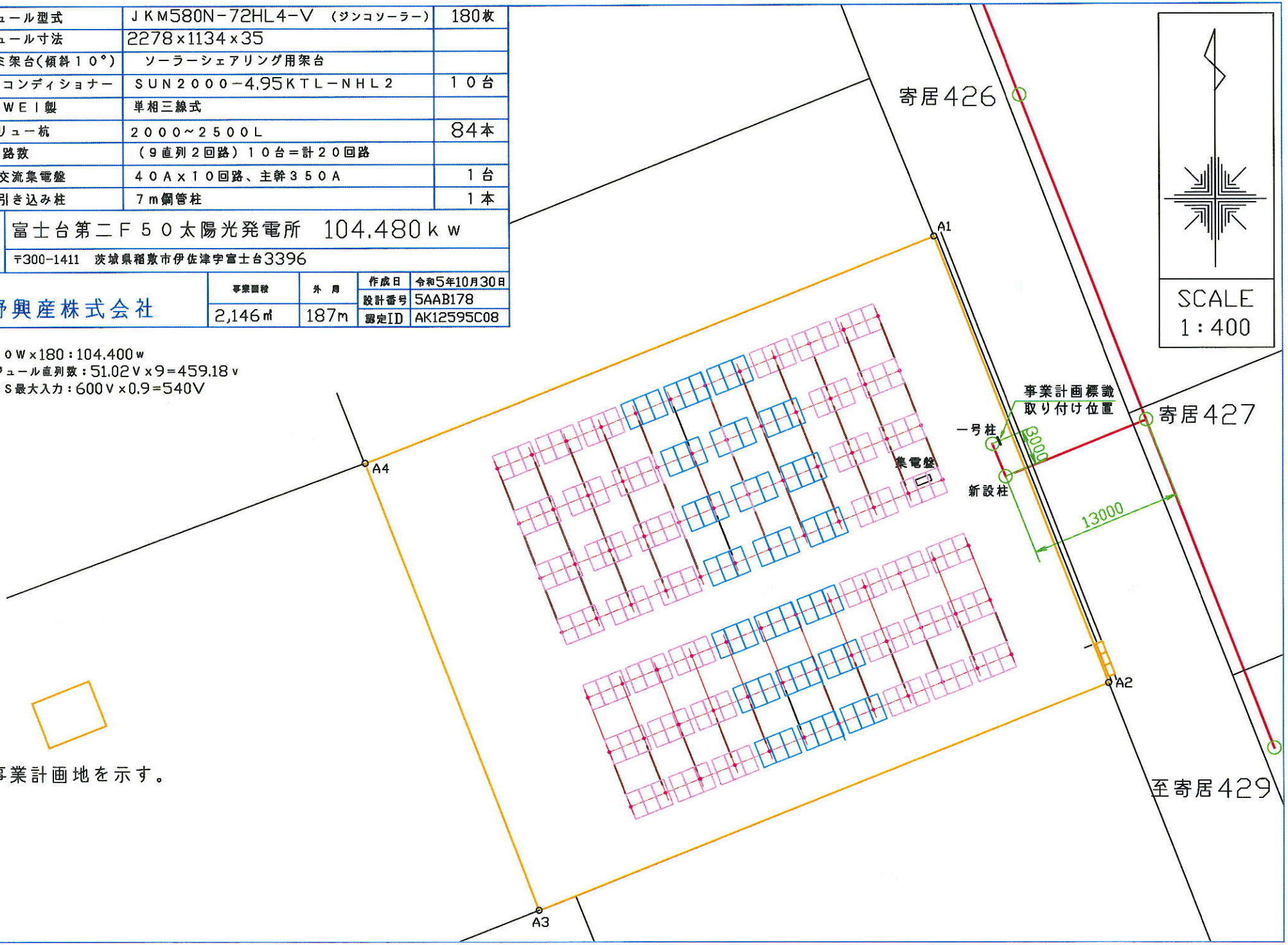

モジュール型式	ＪＫＭ580Ｎ－72ＨＬ4－Ｖ　（ジンコソーラー）	180枚
モジュール寸法	2278×1134×35	
アルミ架台（傾斜１０°）	ソーラーシェアリング用架台	
パワーコンディショナー	ＳＵＮ２０００－4.95ＫＴＬ－ＮＨＬ２	１０台
ＨＵＡＷＥＩ製	単相三線式	
スクリュー杭	２０００～２５００Ｌ	84本
系統回路数	（９直列２回路）１０台＝計２０回路	
交流集電盤	４０Ａ×１０回路、主幹３５０Ａ	１台
引き込み柱	７ｍ鋼管柱	１本

名称　富士台第二Ｆ５０太陽光発電所　104.480ｋｗ

所在　〒300-1411　茨城県稲敷市伊佐津字富士台3396

岡野興産株式会社

事業面積	外周	作成日	令和5年10月30日
2,146㎡	187m	設計番号	5AAB178
		認定ID	AK12595C08

５８０Ｗ×180：104.400ｗ
モジュール直列数：51.02Ｖ×9＝459.18ｖ
ＰＣＳ最大入力：600Ｖ×0.9＝540Ｖ

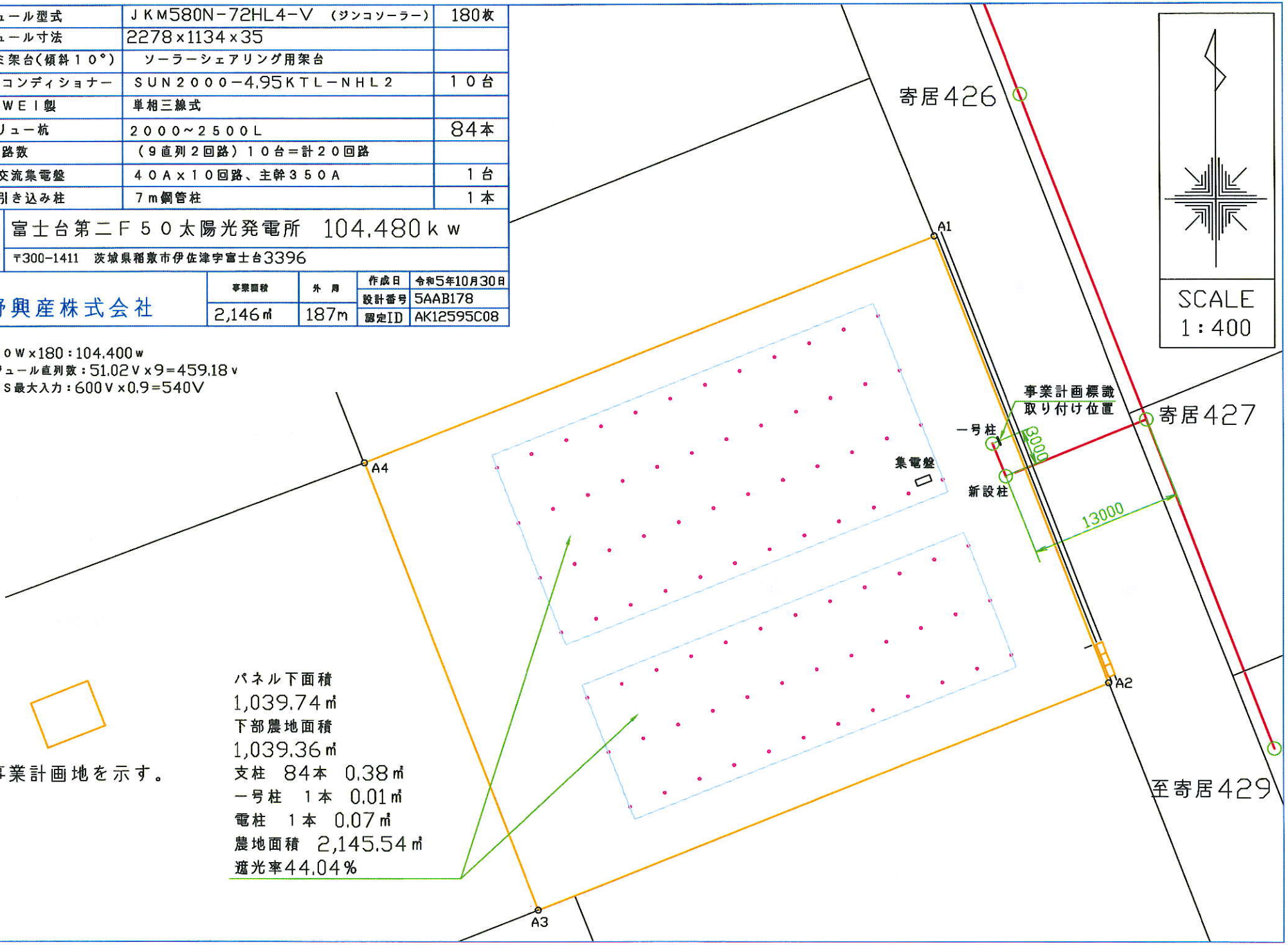

事業計画地を示す。

パネル下面積
1,039.74㎡
下部農地面積
1,039.36㎡
支柱　84本　0.38㎡
一号柱　１本　0.01㎡
電柱　１本　0.07㎡
農地面積　2,145.54㎡
遮光率44.04％

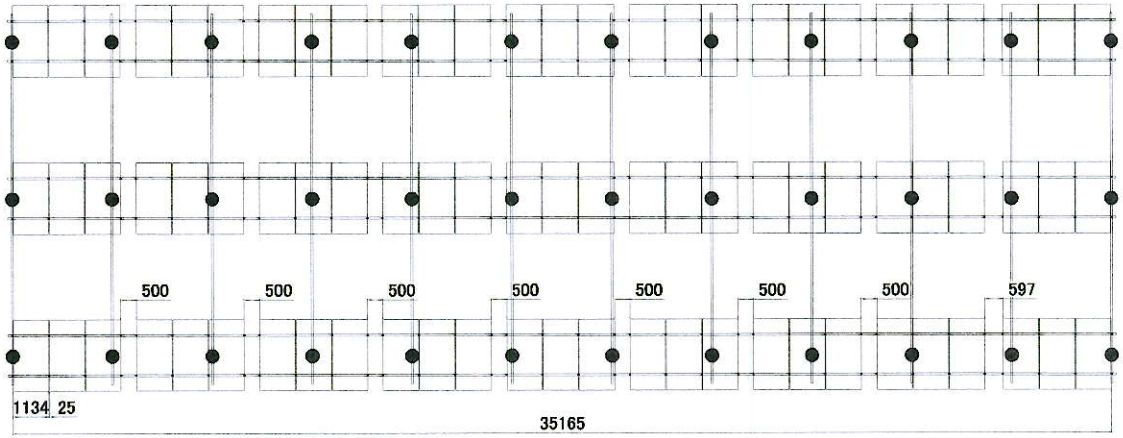

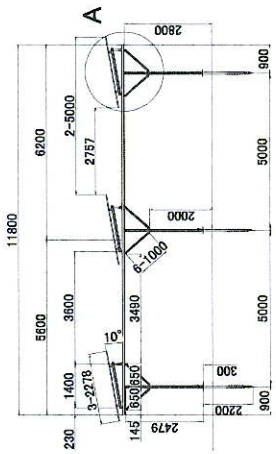

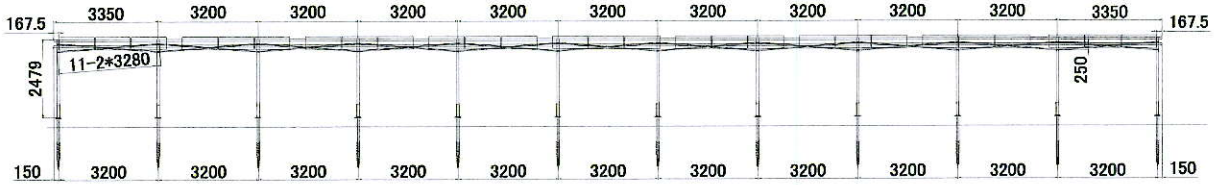

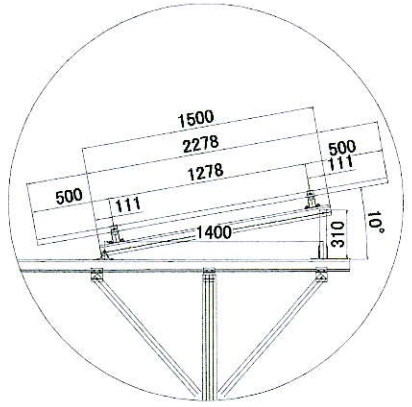

A

注：粘性土，N≥3.5

工事件名	④富士台第二F50発電所 104.4KW				工事番号	I07-1584		JIS C 8955:2017	角 法	
Rev.	作成者	蔡如婧	風速	34m/s	積雪量	30cm	モジュール寸法	2278*1134*35mm	縮 尺	1:1
1.0	作成日	2024.07.30	地表面粗度	III類	地域分類	一般区域	アレイ	3*3*9	単 位	mm

厦門金固美能源科技有限公司
Xiamen Goomax Energy Technology Co.,Ltd
GOOMAX TEL:0592-2938661 FAX:0592-2938662

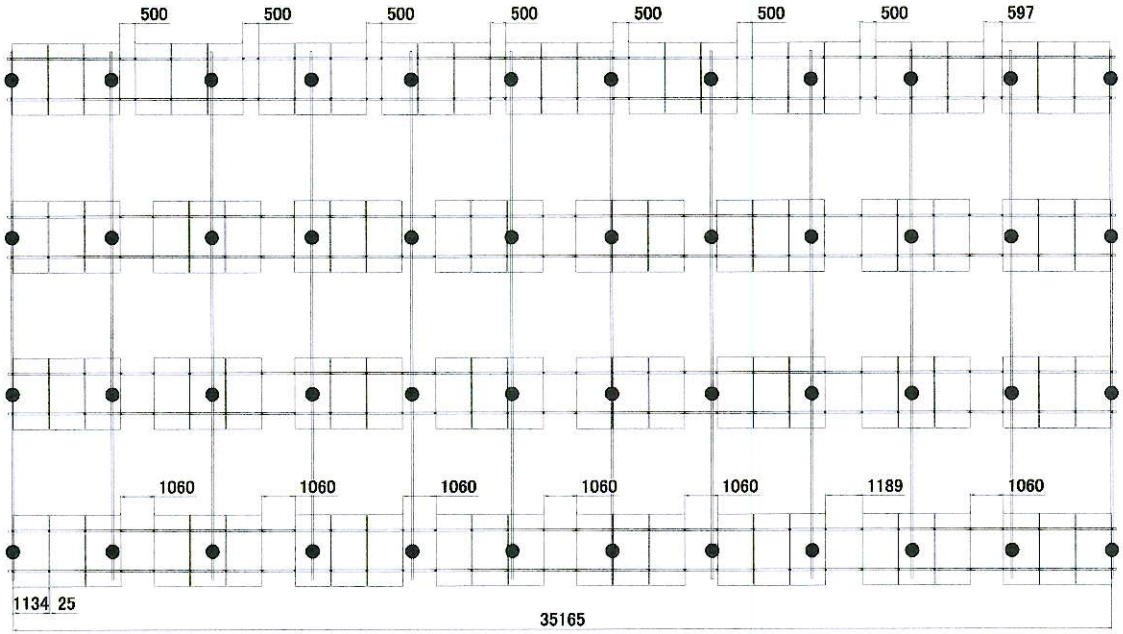

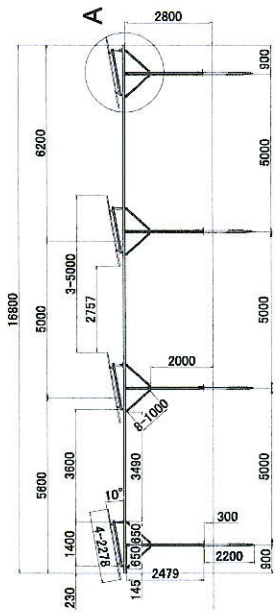

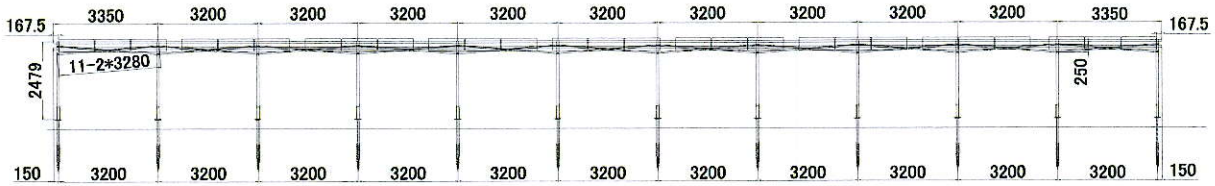

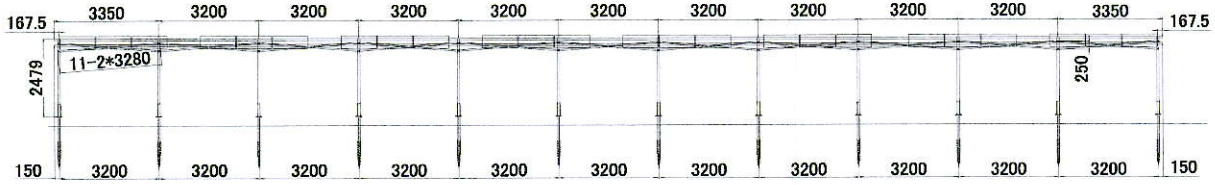

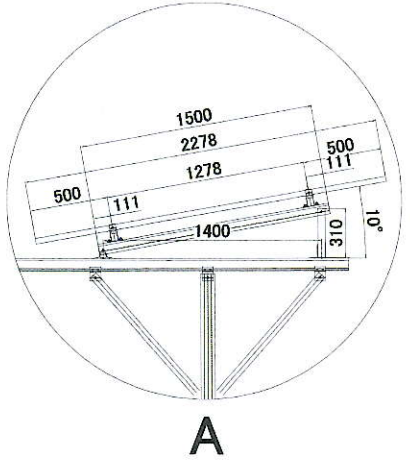

注：粘性土，N≥3.5

工事件名	④富士台第二F50発電所 104.4KW			工事番号	I07-1584		JIS C 8955:2017	角 法		
Rev.	作成者	蔡如嫣	風速	34m/s	積雪量	30cm	モジュール寸法	2278*1134*35mm	縮 尺	1:1
1.0	作成日	2024.07.30	地表面粗度	Ⅲ類	地域分類	一般区域	アレイ	1*3*9+3*8	単 位	mm

厦門金固美能源科技有限公司
Xiamen Goomax Energy Technology Co.,Ltd
GOOMAX TEL:0592-2938661 FAX:0592-2938662

令和８年11月４日

作物変更理由について

株式会社ファームテック岡野

弊社は営農型発電所下部農地での営農にあたりサツマイモの栽培、販売を進めてきましたが、近年サツマイモの買取基準が以前よりも厳しい審査となり、今までＡ品で買いとられていた品質のものもＢ品或いはＣ品となりました。加えて茨城県では新規参入業者が増え、益々買取の金額が下落していきましたので、育苗、収穫等に多くの人員を要するサツマイモでは困難と考え、多くの面で機械化出来る牧草に着眼しました。また気候変動により各地で牧草不足、それにより飼料が高騰しております。地域の畜産物の飼料供給先として参入したく準備を進めております。
収穫した牧草ロールの買取販売先となっていただける地元近場の企業様とも新規参入ということで色々とアドバイスを戴き、今後も業務改善、品質改善と向上を進めていきたいと考えております。今後はサツマイモから牧草への集約転換も視野に入れながら営農を進めていけたらと思います。

以上の理由で弊社は農作物変更を致します。